PRD AVANTI パーツリスト

（株）ナガハラサービス

2025/5現在

商品の仕様、価格は予告なく変更する場合があります

PRO RACING DESIGN CO.,LTD

PRD.RK125A.AVANTI

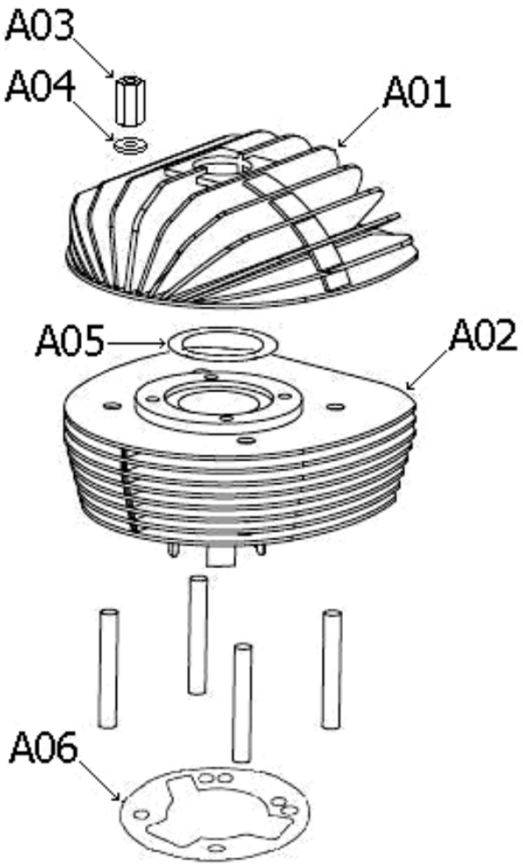

Fig	商品	価格（税別）
A01	シリンダーヘッド	50,000
A02	シリンダーComp EVO	81,000
A03	シリンダーヘッド/エキゾーストナット(M8)	400
A04	シリンダーヘッド/エキゾーストワッシャー(M8)	150
A05	ヘッドガスケット 0.1mm	270
A06	シリンダーガスケット 0.1mm	450

商品の仕様、価格は予告なく変更する場合があります

PRO RACING DESIGN CO.,LTD

PRD.RK125A.AVANTI

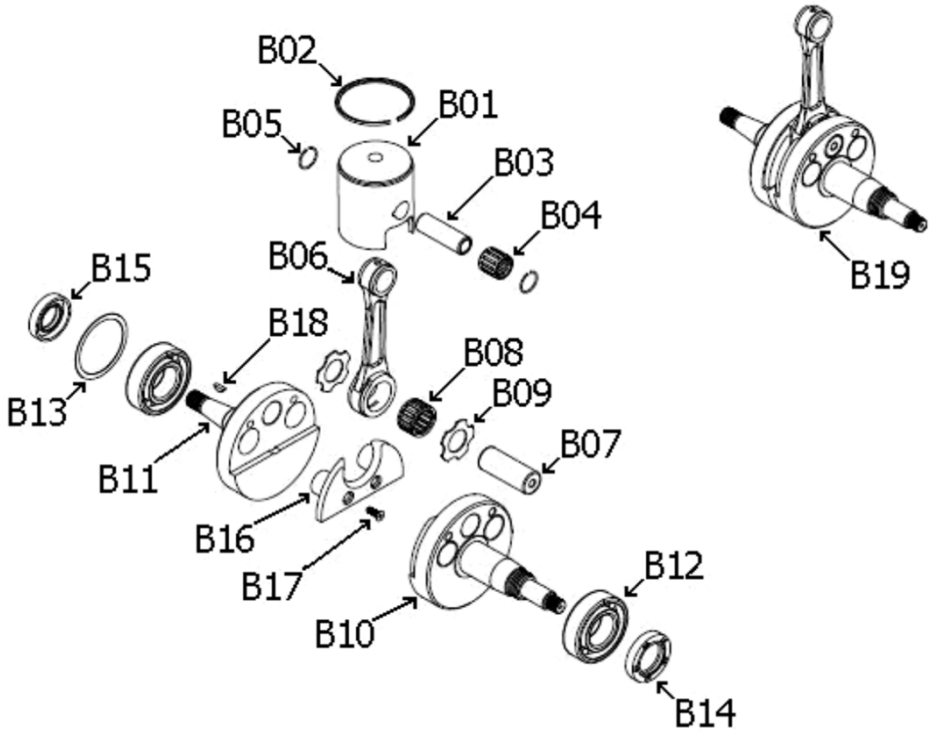

Fig	商品	価格（税別）
B01	**ピストン**/L 53.80	9,000
B01	**ピストン**/L 53.825	9,000
B01	**ピストン**/L 53.85	9,000
B01	**ピストン**/L 53.875	9,000
B01	**ピストン**/L 53.90	9,000
B01	**ピストン**/L 53.925	9,000
B01	**ピストン**/L 53.95	9,000
B01	**ピストン**/L 53.975	9,000
B01	**ピストン**/L 54.00	9,000
B01	**ピストン**/L 54.05	9,000
B01	**ピストン**/L 54.10	9,000
B01	**ピストン**/L 54.15	9,000
B02	**ピストンリング**/L 53.85	3,000
B02	**ピストンリング**/L 53.90	3,000
B02	**ピストンリング**/L 53.95	3,000
B02	**ピストンリング**/L 54.00	3,000
B02	**ピストンリング**/L 54.05	3,000
B02	**ピストンリング**/L 54.10	3,000
B02	**ピストンリング**/L 54.15	3,000
B02	**ピストンリング**/L 54.20	3,000
B02	**ピストンリング**/L 54.25	3,000
B03	**ピストンピン** 14x44	1,500
B04	**スモールベアリング**/SILVER 14x18x16.8	1,500
B05	**サークリップ**	50

商品の仕様、価格は予告なく変更する場合があります

PRO RACING DESIGN CO.,LTD

PRD.RK125A.AVANTI

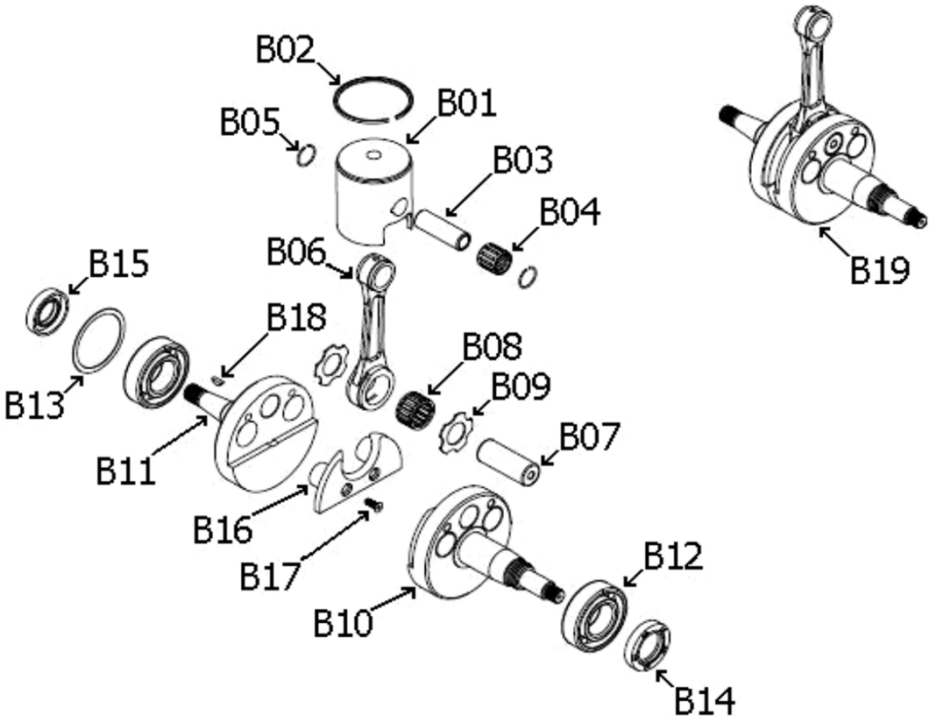

Fig	商品	価格（税別）
B06	19 コンロッド 102mm	30,600
	コンロッド CNC 100mm	26,600
B07	19 クランクピン Solid 20x48	2,500
	クランクピン Solid 18x46	2,500
B08	19 ビッグベアリング 16R/B2 20x26x15	5,000
	ビッグベアリング B2 18x24x15	4,000
B09	19 コンロッドワッシャー 20x34.5x1.0	800
	コンロッドワッシャー STAR 18x33x1.0	750
B10	19 クランクハーフ DRIVE	
B11	19 クランクハーフ MAG	
B12	19 ケースベアリング SKF NJ305 ECP	
	ケースベアリング NTN 6305 C4	2,800
	19 ケースベアリング KOYO NJ305R	4,000
	ケースベアリング KOYO 6205 C4	1,000
	ケースベアリング KOYO NJ205	4,600
B13	クランクシム 0.1mm (6305)	850
	クランクシム 44.5x51.8x0.1 (6205)	700
	クランクシム IN D35xd25 (0.1mm) (0.2mm)	220
B14	オイルシール 25x38x7	500
B15	19 オイルシール 20x38x7	850
B15	オイルシール 20x35x7(～18)	500
B16	クランクナイロン	2,000
B17	クランクナイロンスクリュー	120
B18	スプロケット/ローターキー	400
B19	19 クランクシャフト Assy	

商品の仕様、価格は予告なく変更する場合があります

PRO RACING DESIGN CO.,LTD

PRD.RK125A.AVANTI

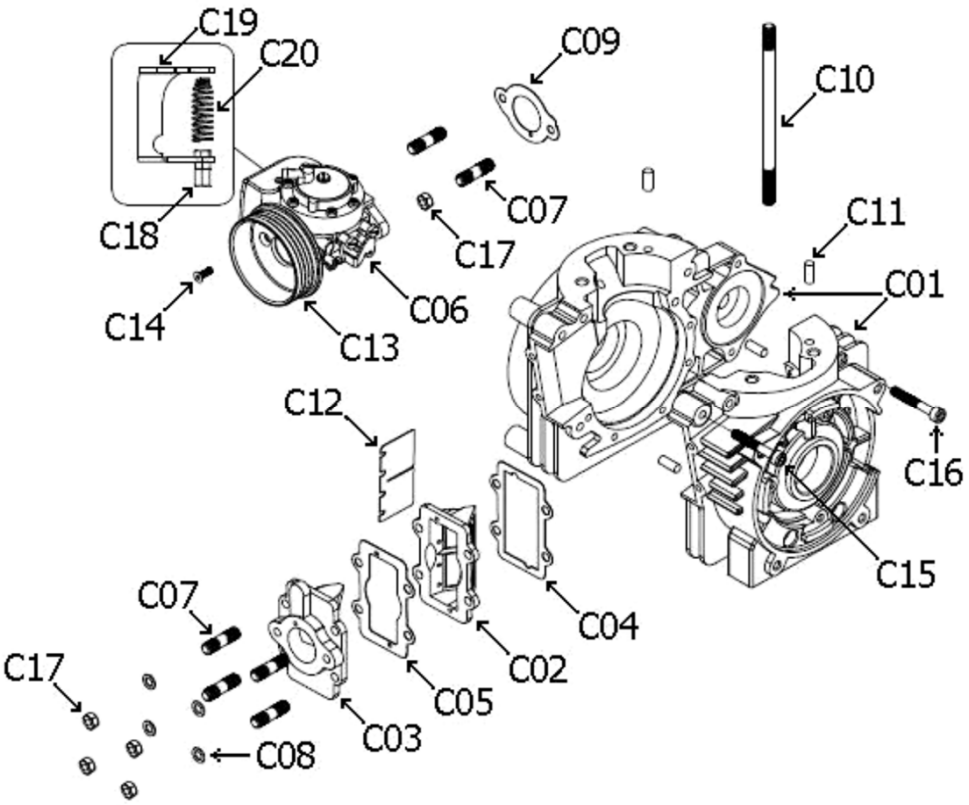

Fig	商品	価格（税別）
C01	19 クランクケース Assy	
C02	19 リードグループ LARGE Comp	17,500
	リードグループ Comp	13,000
C03	19 キャブレターマニホールド LARGE	12,000
	キャブレターマニホールド	5,000
C04	19 リードバルブガスケット LARGE/IN	700
	リードバルブガスケット/IN	200
C05	19 リードバルブガスケット LARGE/OUT	700
	リードバルブガスケット/OUT	200
C06	キャブレター TILLOTSON HW-30A	51,000
	キャブレター TILLOTSON HL-360A	25,500
C07	マニホールドスタッドボルト 6x27	500
C09	19 フランジガスケット 28mm	400
	フランジガスケット 27mm	200
C10	シリンダータイロッド 8x142	1,700
C11	クランクケース/シリンダーノックピン	1,100
C12	19 リードペダル LARGE Yellow (1pcs)	1,600
	リードペダル(～18) (1pcs)	1,500
C13	キャブレターフランジ Black Ø34	2,000
C18	スロットルストッパー TILLOTSON	1,000
C19	スロットルリンケージ TILLOTSON	1,000
C20	アクセルリターンスプリング BLK TILLOTSON	450

商品の仕様、価格は予告なく変更する場合があります

PRO RACING DESIGN CO.,LTD

PRD.RK125A.AVANTI

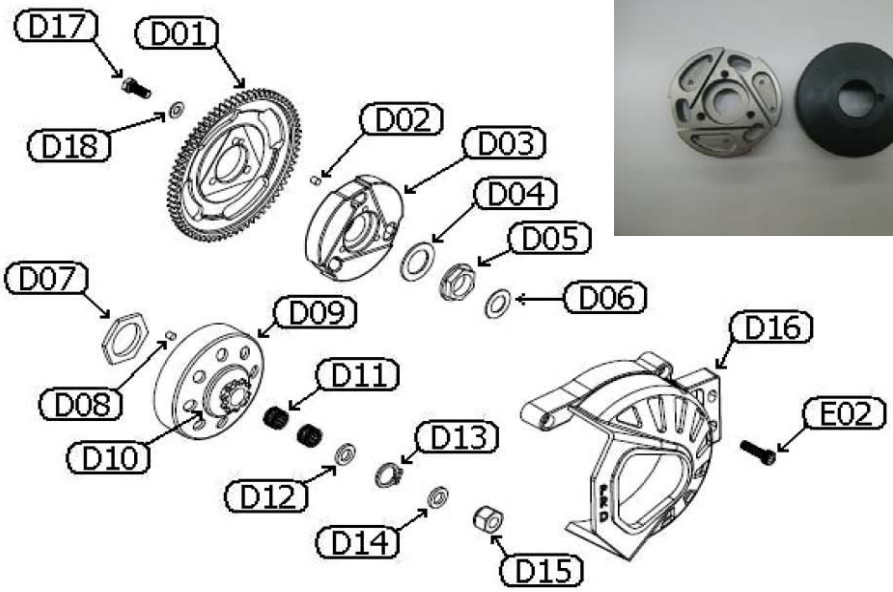

Fig	商品	価格（税別）
D01	スターターギアプレート	17,000
D02	クラッチローターロケーションピン 5x12	500
D03	クラッチローター STEEL	25,000
D04	ジャムナットワッシャー	1,400
D05	ジャムナット	2,800
D06	クラッチドラムインサイドワッシャー 12x19.6x1.6	500
	クラッチドラムインサイドワッシャー 14x21x1.5	500
D09	クラッチドラム STEEL NO HOLES	8,500
	クラッチドラム	7,400
D10	スプロケットKit 11T/15mm (with pin and nut)	4,500
D10	スプロケットKit 10T/15mm (with pin and nut)	4,500
D10	スプロケットKit 11T/17mm (with pin and nut)	4,500
D11	クラッチドラムベアリング 12x15x9.8	1,000
	クラッチドラムオーリング Ø12	50
D11	クラッチドラムベアリング 14x17x19.8	1,500
D12	クラッチドラムアウターカラー 12x16x2.5	250
D13	クラッチドラムシーガーリング	60
D14	クラッチドラムアウターワッシャー 10x20x3.5	400
	クラッチドラムアウターワッシャー 10x16x1.2	400
	クラッチドラムアウトサイドワッシャー 10x20x2.5	250
D15	スターターナット M10	700
D16	クラッチカバー（ナイロン）	5,500

商品の仕様、価格は予告なく変更する場合があります

PRO RACING DESIGN CO.,LTD

PRD.RK125A.AVANTI

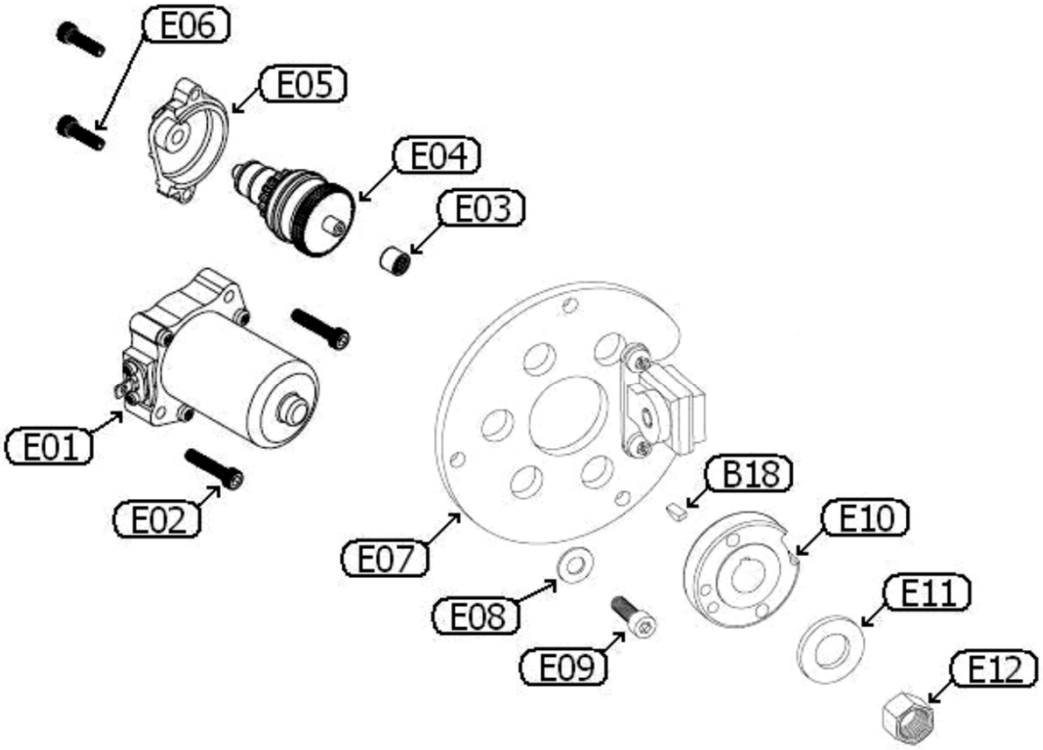

Fig	商品	価格（税別）
E01	**スターターモーター**	23,000
E03	**ピニオンギアベアリング** (HK0810A)	2,500
E04	**ピニオンギア** Assy	10,500
E05	**ピニオンギアカバー（ナイロン）**	2,000
E07	E.S.I **ピックアップセンサー＆ブラケット**	13,800
E10	E.S.I **イグニッションローター**	5,400
	E.S.I **イグニッションローターカバー**	2,500
E11	**イグニッションローターワッシャー**	180
E12	**イグニッションローターナット** 12x19x1	280

商品の仕様、価格は予告なく変更する場合があります

PRO RACING DESIGN CO.,LTD

PRD.RK125A.AVANTI

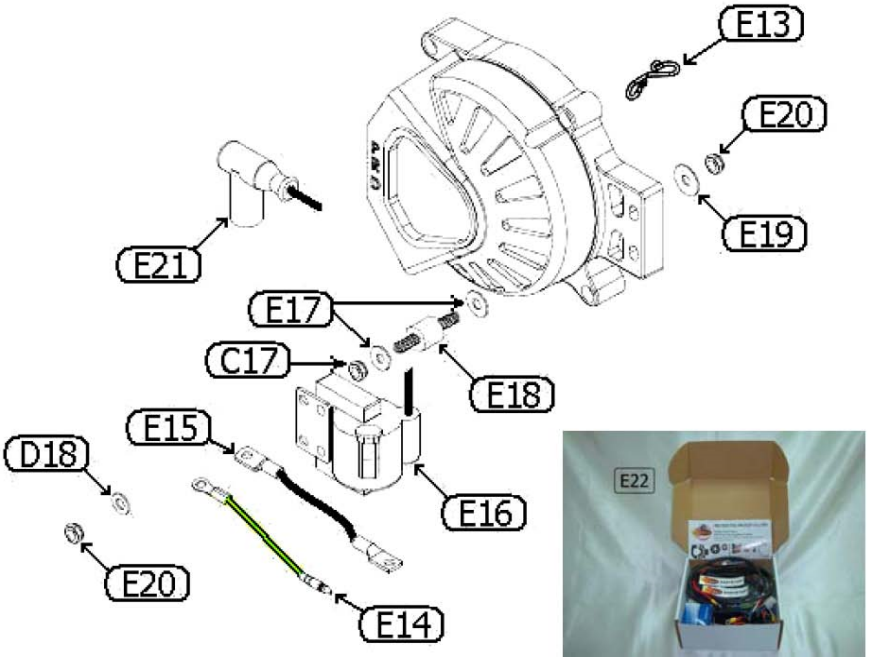

Fig	商品	価格（税別）
E13	イグニッションコイルクリップ	250
E14	E.S.I アースコネクトワイヤー	500
E15	E.S.I コイルアースケーブル	1,500
E16	E.S.I HTコイル	10,000
E17		
E18	E.S.I コイルステーラバー	400
E19		
E20		
E21	PRD プラグキャップ	1,500
E22	E.S.I システムコンプリート T3 (リレーレス)	62,000

商品の仕様、価格は予告なく変更する場合があります

PRO RACING DESIGN CO.,LTD

PRD.RK125A.AVANTI

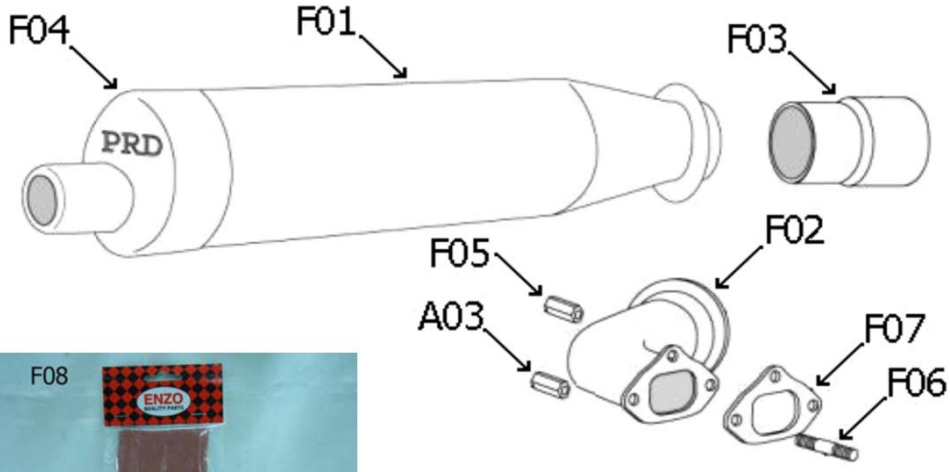

Fig	商品	価格（税別）
F01	サイレンサー Comp	14,500
F02	エキゾーストパイプ	10,500
F03	エキゾーストコネクターチューブ 85mm	1,300
F04	サイレンサーエンドキャップ	4,700
F05	エキゾーストナット LONG	700
F06	エキゾーストスタッドボルト 8x37	600
F07	エキゾーストガスケット/メタル	990
	エキゾーストガスケット（J）	550
F08	ENZO エキゾーストジョイントプロテクター(160mm)	2,000
A03	シリンダーヘッド/エキゾーストナット(M8)	400

商品の仕様、価格は予告なく変更する場合があります

PRO RACING DESIGN CO.,LTD

PRD.RK125A.AVANTI

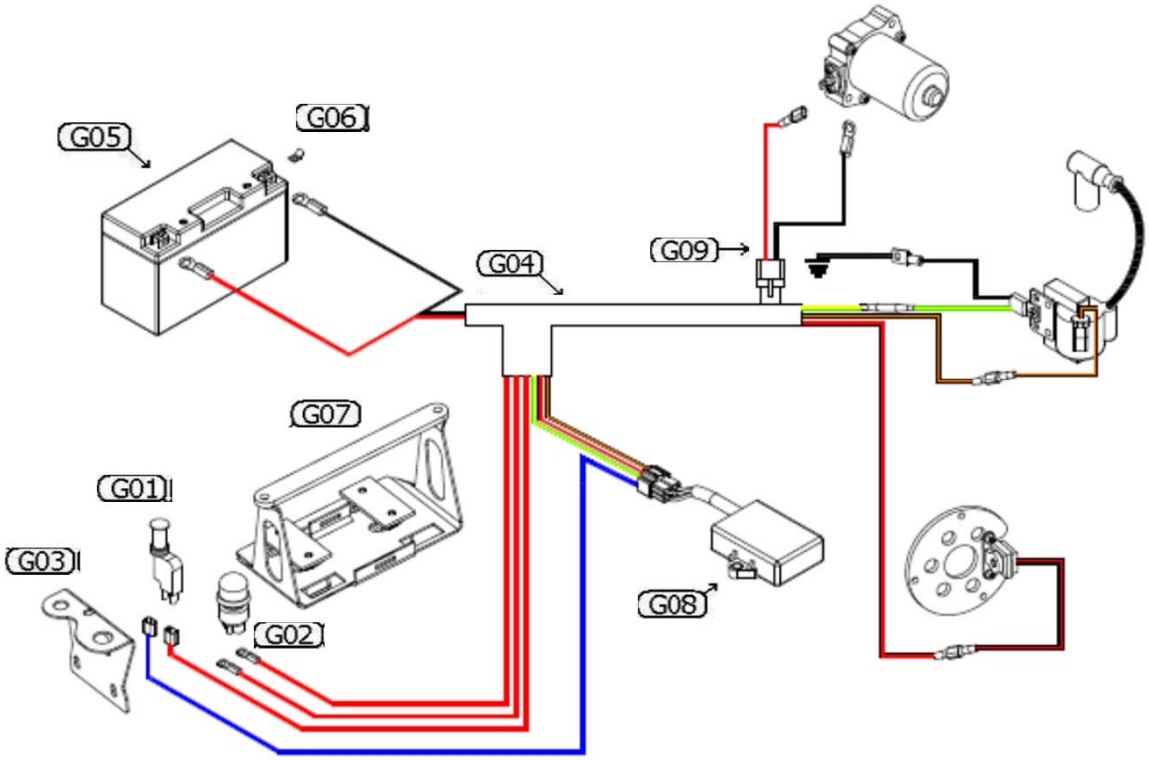

Fig	商品	価格（税別）
G01	E.S.I イグニッションスイッチ T2	6,700
G02	E.S.I スタータースイッチ T3	4,400
	スタータースイッチ	4,400
G03	E.S.I スイッチブラケット T3	2,500
	E.S.I スイッチブラケット	2,100
G04	E.S.I ワイヤーハーネス Set T3 (リレーレス)	20,000
	E.S.I ワイヤーハーネス Set T2	13,500
	E.S.I ワイヤーハーネス Set	9,000
G05	YUASA シールドバッテリー YT 7B-BS 7A	12,800
G06	バッテリーターミナル 1pcs	150
G07	バッテリーホルダー Assy	9,000
G08	E.S.I CDIモジュール	36,000
G09	E.S.I T3 ショートワイヤーハーネス (スターターモーター)	3,500

商品の仕様、価格は予告なく変更する場合があります

PRO RACING DESIGN CO.,LTD

PRD.RK125A.AVANTI

Fig	商品	価格（税別）
H01	スプロケット TOOL	5,000
H02	クラッチプーラー	6,500
H03	クラッチプーラースリーブ	1,000
H05	E.S.I ローターブーラー	4,800

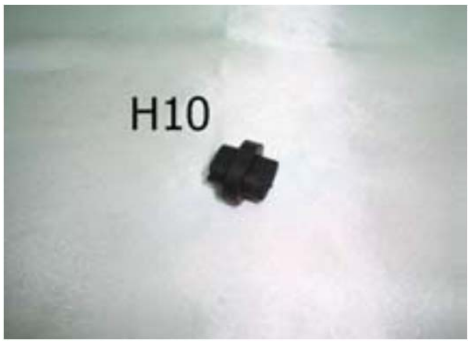

Fig	商品	価格（税別）
H09	スターターモーターブラシKit	1,500
H10	スターターモーターブラシグロメット	220

Fig	商品	価格（税別）
H11	TILLOTSON オーバーホールKit (RK117HL)	5,800
H12	TILLOTSON ダイヤフラム&ガスケットSet (DG1HL)	3,200

商品の仕様、価格は予告なく変更する場合があります